KMT-2000 SERİSİ

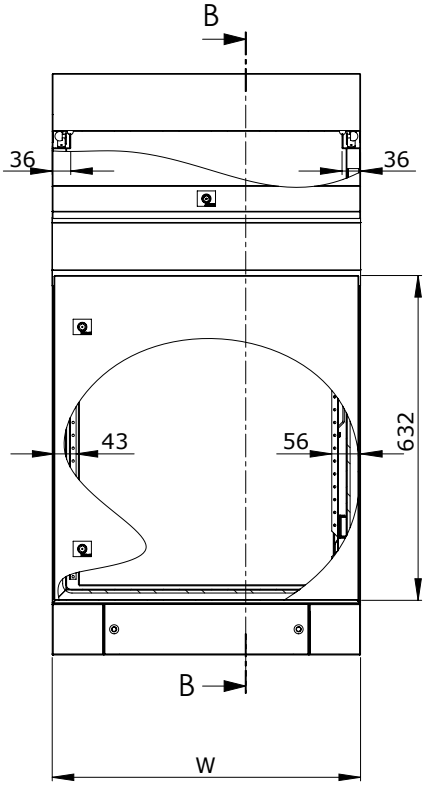

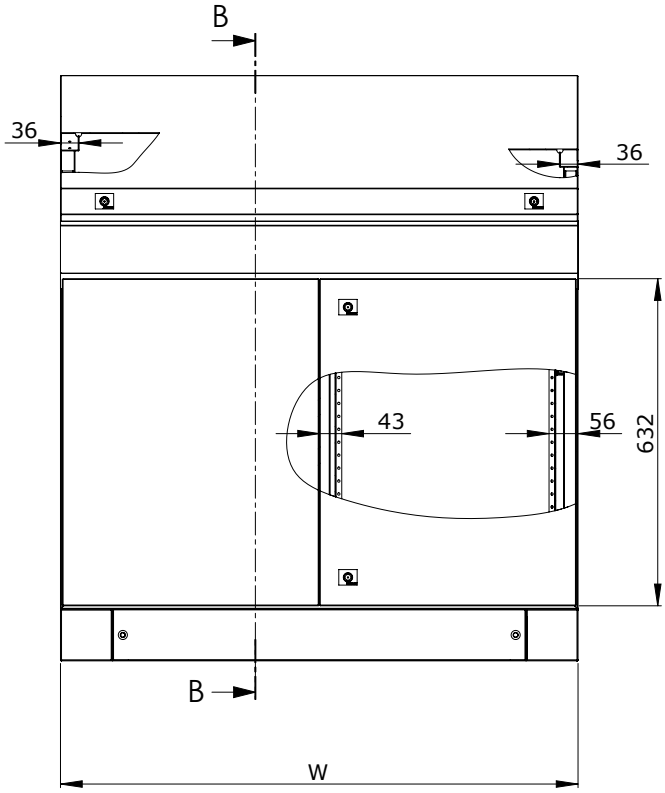

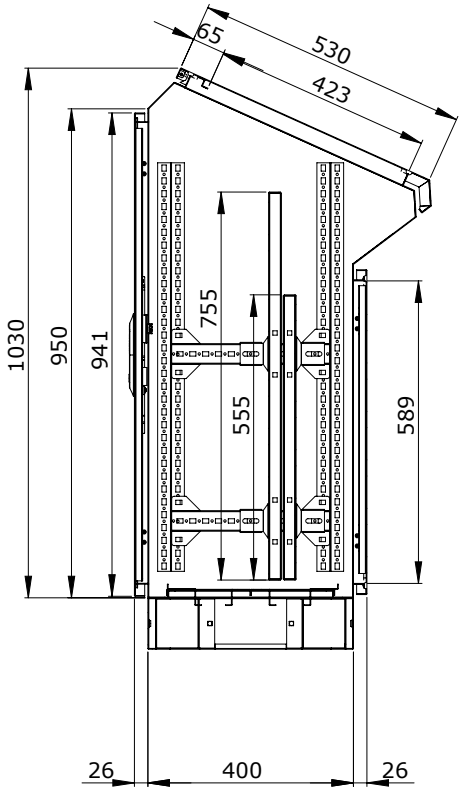

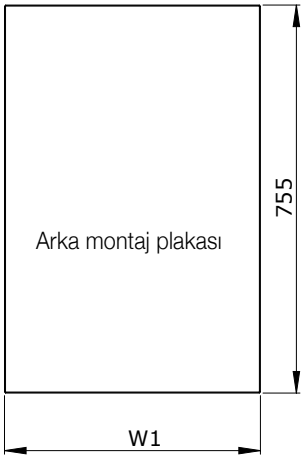

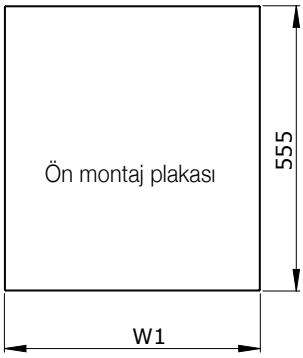

PANO GENİŞLİK	W	W1
600	600	498
800	800	698
1000	1000	898
1200	1200	1098